

PRODUKTE IN ANWENDUNG | **CASE HISTORY**

WIENER LINIEN
ABSTELL- UND REVISIONSHALLE

PROJEKT:
Wiener Linien Abstell- und Revisionshalle – Aspern, Wien

PROJEKTORT:
AT-1220 Wien, Österreich

ARCHITEKTEN / PLANER:
Architekt DI Gerhard Moßburger Ziviltechnikergesellschaft m.b.H., Wien

ANFORDERUNGSPROFIL:
Vorbeugender Brandschutz und Entlüftung der Abstell- und Revisionshalle

DIE COLT-LÖSUNG:
RWA-Systeme mit speziellen Sockelsystemen für wettergeschützte Permanentlüftung im Dachbereich, die transparenten Lamellen der Lüfter ermöglichen gleichzeitig eine kostenlose Tageslichtnutzung und somit eine Reduzierung der Energiekosten; Lamellenfenster im Fassadenbereich

COLT-PRODUKTE:
300 Coltlite, 152 EuroCO, 152 Weatherlite, 24 FCO, 3 Apollo





Insgesamt wurden 631 Systeme von Colt in der riesigen Halle verbaut

1 *Rauch- und Wärmeabzugssystem Typ EuroCO*
2 *Flanschanbindung vom EuroCO zum Sockelsystem*
3 *Sockelsystem für die wettergeschützte Dauerlüftung Typ Weatherlite*
4 *Regelklappe*
5 *Antriebseinheit für die Regelklappe (elektrischer Motor)*
6 *Flansch*
7 *Dachzarge*
8 *Dach*

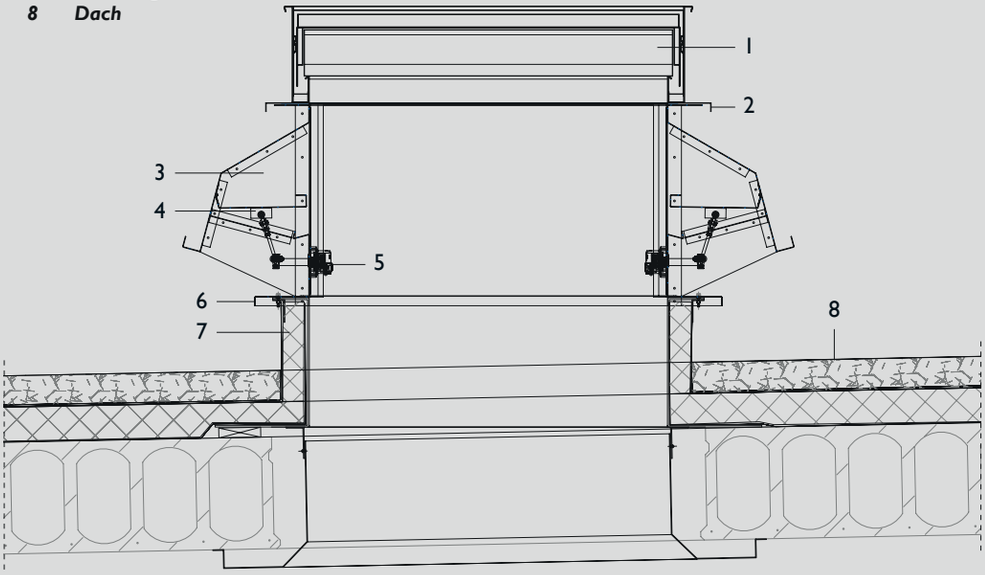

Schnittzeichnung Dach mit EuroCO und Weatherlite



152 Rauch- und Wärmeabzugssysteme vom Typ EuroCO mit Weatherlite Sockelsystemen sorgen in der Abstell- und Revisionshalle für gute Luftkonditionen und Sicherheit im Brandfall

Die Wiener Linien, das öffentliche Nahverkehrssystem in der österreichischen Hauptstadt, betreiben neben Bussen und Straßenbahnen eines der größten U-Bahn-Netze in der Europäischen Union. Im Zuge der Erweiterung an der Linie U 2 in Richtung "Seestadt Aspern" wurde auch der Neubau einer Abstell- und Revisionshalle für die Züge geplant. In dem riesigen Gebäude können bis zu sechs Langzüge abgestellt und zwei Langzüge gleichzeitig revisioniert werden. Die Größe und der Umfang des Projekts erfordern von allen beteiligten Firmen eine perfekte terminliche Koordination für die Fertigstellung der einzelnen Gewerke. Ein besonderes Augenmerk wurde auf die tägliche Lüftung und den Brandschutz für die Halle gelegt. Brandrauchentlüftung, Rauchabzug und ebenso eine regensichere Lüftung müssen bei derartigen Ausmaßen unbedingt zuverlässig gewährleistet sein.

> *"Rauch- und Wärmeabzug und regensichere Lüftung müssen unbedingt zuverlässig gewährleistet sein."*

Colt war von Beginn des Projekts an in die Ausarbeitungen mit dem Bauherren und dem Planungsbüro eingebunden. Mit der Erweiterung der U 2 erschließt die Wiener Linien GmbH & Co KG eines der größten Stadtentwicklungsgebiete in Europa, die "Seestadt Aspern" im Wiener Stadtteil Donaustadt. Auf etwa 240 Hektar entsteht hier ein neues Quartier für rund 40.000 Menschen samt Arbeitsplätzen. Für die Planung zeichnet sich das Büro Architekt DI Gerhard Moßburger verantwortlich, das in der österreichischen Metropole bereits eine stattliche Anzahl von unter- und oberirdischen U-Bahn-Stationen und anderen Projekten für die Wiener Linien verwirklicht hat.

Für sämtliche Elemente der Brandrauchentlüftung und die tägliche bzw. regensichere Lüftung zeichnete sich Colt verantwortlich. Erste Voraussetzung war der Nachweis einer Prüfung gemäß EN 12101-2. Insgesamt liefert das Unternehmen 152 EuroCO Lamellenlüfter, 152 Weatherlite Sockelmodule, 300 Coltlite Lamellenfenster, 24 FCO Lüftungsjalousien und 3 Apollo Haubenlüfter.

Auf den Dachflächen ermöglichen RWA-Systeme vom Typ EuroCO eine natürliche Entlüftung und effizienten Rauchabzug im Brandfall bei gleichzeitiger Tageslichtnutzung. Die Konstruktion der Komponenten aus hochqualitativem Aluminium ist so ausgelegt, dass die Lamellen auch in geöffnetem Zustand nicht über die Umrandung herausragen. So kann eine tägliche Lüftung ohne negative Windeinflüsse erfolgen. Regenwasser wird bei geschlossenem Zustand nach Außen abgeleitet. Die RWA-Systeme Typ EuroCO wurden mit Sockelsystemen vom Typ Weatherlite bestückt. In der aerodynamisch geformten Konstruktion des Weatherlite sind innenliegende Regelklappen integriert, die eine wettergeschützte Permanentlüftung (Schlechtwetterlüftung) ermöglichen und im geöffneten Zustand fixiert sind. Außen angebrachte Windleitsysteme gewährleisten eine aerodynamisch wirkungsvolle Entlüftung.

300 Coltlite Lamellenfenster aus extrudiertem Aluminium sorgen für ausreichend Tageslicht in der Abstell- und Revisionshalle. Gleichzeitig kann mit der eingebauten Steuerung eine tägliche Lüftung und im Brandfall eine Brandrauchentlüftung erfolgen.

Darüber hinaus wurden bei der Abstell- und Revisionshalle noch Lüftungsjalousien vom Typ FCO und Haubenlüfter vom Typ Apollo verbaut.

Erfahren Sie mehr über Colt und Colt-Technologien unter: ***www.coltgroup.com***

Wiener-Linien_12-13 – Änderungen vorbehalten © Colt International Licensing Limited 2013